Marka M.1 –1szt.
skala 1:20

UWAGA:
Elementy 2 i 3 oraz 2 i 4 połączyć ze sobą spoinami
pachwinowymi gr.8mm założonymi po całym obwodzie styku.

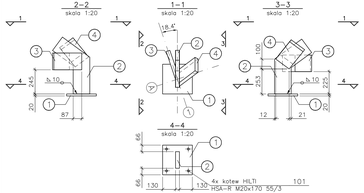

Marka M.2 –1szt.
skala 1:20

UWAGA:
Elementy 2 i 3 oraz 2 i 4 połączyć ze sobą spoinami
pachwinowymi gr.8mm założonymi po całym obwodzie styku.

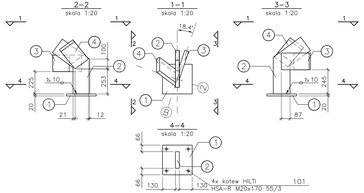

Marka M.3 –1szt.
skala 1:20

UWAGA:
Elementy 2 i 3 połączyć ze sobą spoinami
pachwinowymi gr.8mm założonymi po całym obwodzie styku.

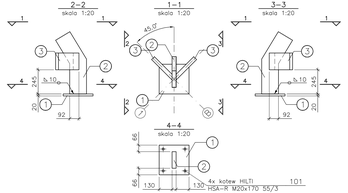

Marka M.4 –1szt.
skala 1:20

UWAGA:
Elementy 1 i 2 oraz 2 i 3 połączyć ze sobą spoinami
pachwinowymi gr.8mm założonymi po całym obwodzie styku.

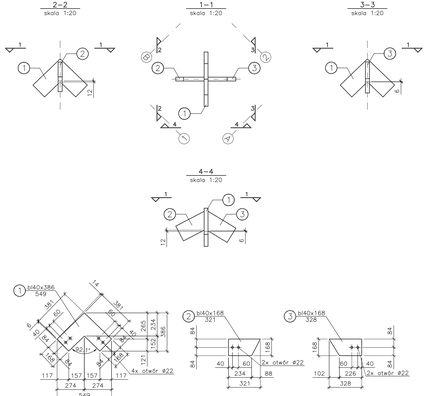

Marka M.5 –1szt.
skala 1:20

UWAGA:
Elementy 1 i 2 połączyć ze sobą spoinami
pachwinowymi gr.8mm założonymi po całym obwodzie styku.

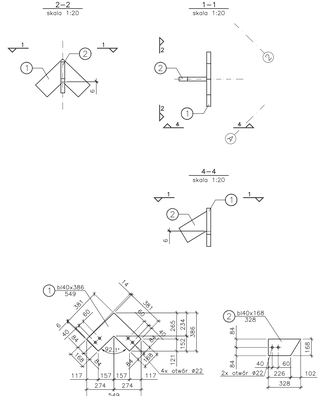

Stal profilowa: St3SX
Elektrody: ER 1.46

OBIEKT / ZAKRES OPRACOWANIA BUDOWA WIEŻY WIDOKOWEJ NA TRÓJGARBIE	NR PROJEKTU **326**
ADRES	NR DZIAŁKI dz. nr 350, obręb Witków 0006 jedn. ewid. Czarny Bór
INWESTOR	GMINA CZARNY BÓR 58-379 Czarny Bór ul. XXX-lecia PRL 18
JEDNOSTKA PROJEKTOWA	isba GRUPA PROJEKTOWA ul. Artura Grottgera 16a, 51-630 Wrocław t.: +48 71 348 27 67 f.: +48 71 348 21 23 www.isba.com.pl biuro@isba.com.pl isba grupa projektowa
ARCHITEKTURA	
PROJEKTANT	arch. JOANNA STRYSYLSKA UPRAWNIENIA BUDOWLANE DO PROJEKTOWANIA W SPEC. ARCHITEKTONICZNEJ BEZ OGRANICZEŃ — 186/00/DUW
SPRAWDZAJĄCY	arch. TOMASZ BONIECKI UPRAWNIENIA BUDOWLANE DO PROJEKTOWANIA W SPEC. ARCHITEKTONICZNEJ BEZ OGRANICZEŃ — 2/00/DUW
OPRACOWAŁ	arch. MARCIN MUSIAŁ
KONSTRUKCJA	
OPRACOWAŁ	mgr inż. PIOTR JORDAN UPRAWNIENIA DO PROJEKTOWANIA W SPEC. KONSTRUKCYJNO - BUDOWLANEJ — 190/98/UW
SPRAWDZAJĄCY	mgr inż. WALDEMAR JORDAN UPRAWNIENIA BUDOWLANE DO PROJEKTOWANIA I KIEROWANIA ROBOTAMI BUDOWLANYMI — 121/88/UW
TYTUŁ	KONSTRUKCJA WIATY - MARKI M._
DATA	
SKALA	
BRANŻA	K
FAZA	PW
NR PROJEKTU / BRANŻA / FAZA / NR RYSUNKU / REWIZJA	326 PW K 01 03 A